American Standard

COLONY SOFT

KITCHEN FAUCETS
MEZCLADORA DE COCINA DUOMANDO
ROBINETS DE CUISINE

MODEL NUMBER
NÚMERO DE MODELO
NUMÉRO DE MODÈLE

4275.500
4275.501

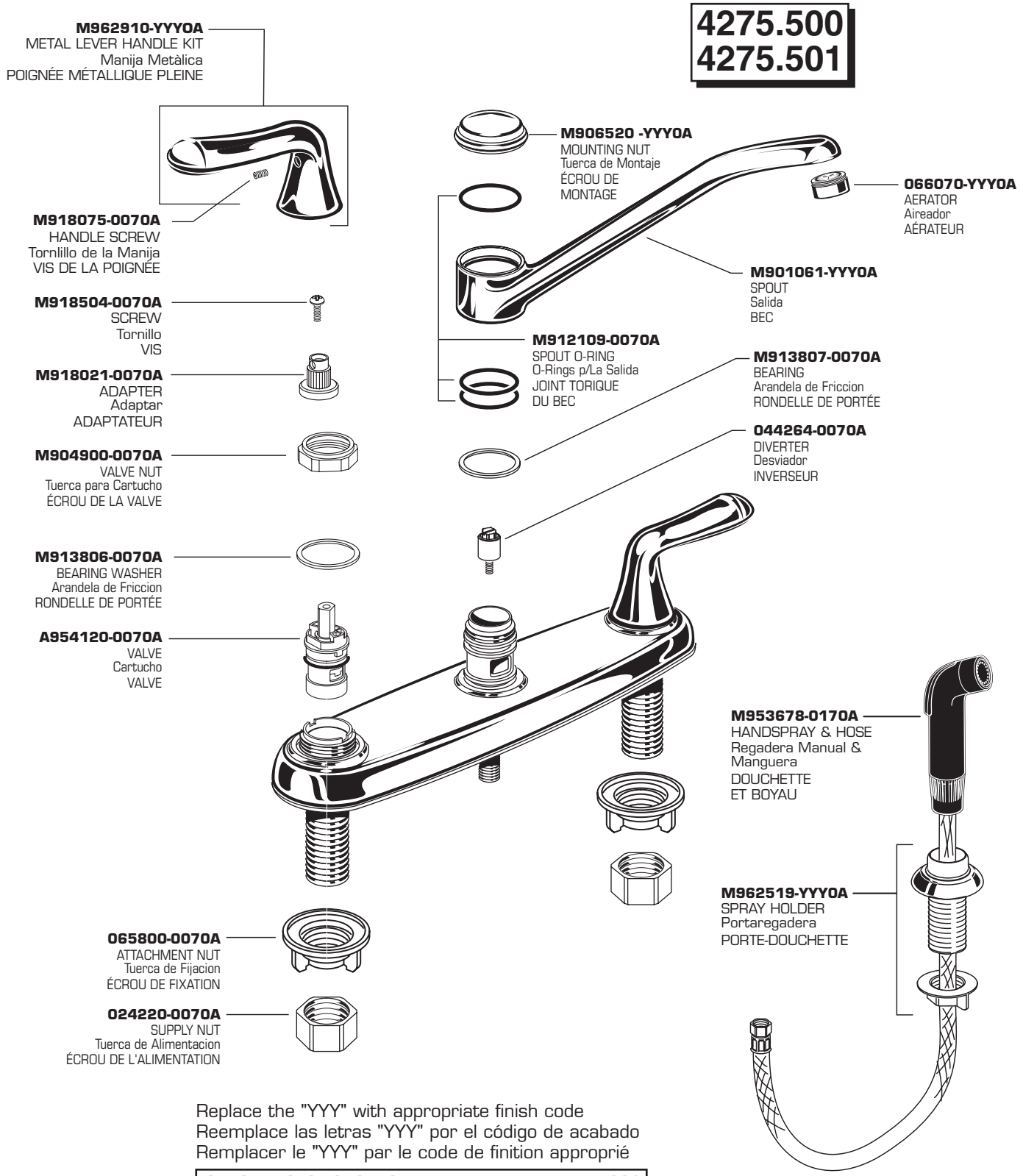

Replace the "YYY" with appropriate finish code
Reemplace las letras "YYY" por el código de acabado
Remplacer le "YYY" par le code de finition approprié

CHROME, CROMO, CHROME	002
POLISHED BRASS, BRONCE PULIDO, LAITON POLI	099