Model/Modelo/Modèle
T66T0110-▲LHP
Series/Series/Seria
Roccesco™

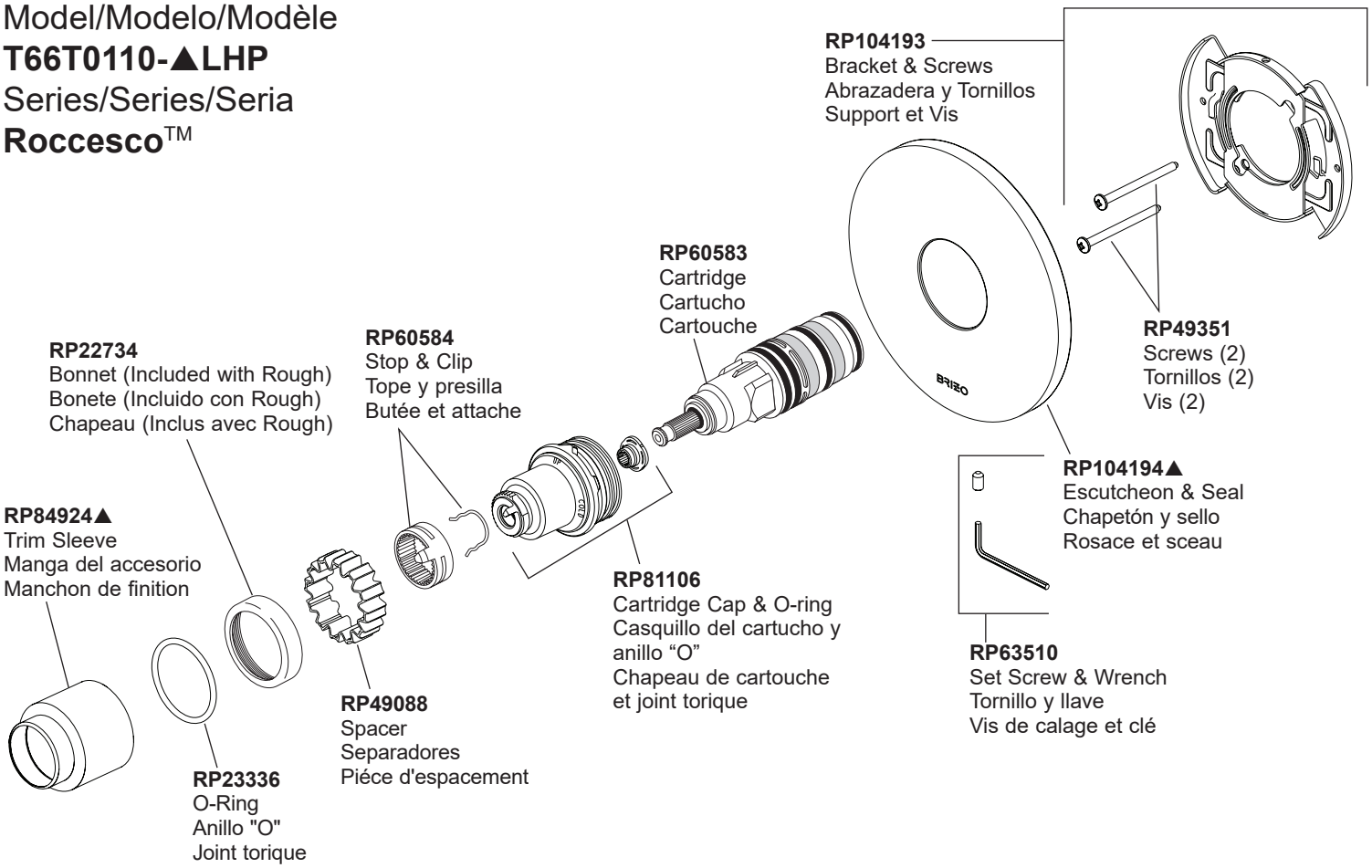

HL66110-▲
Lever Handle
Manija de palanca
Manette-levier

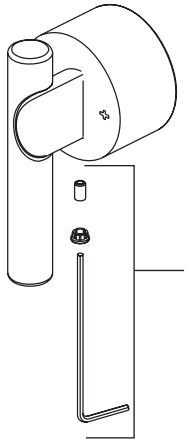

RP101236▲
Set Screw, Button & Wrench
Tornillo, botón de zjuste y llave
Vis de calage, bouton et clé

HL66111-▲
Lever Handle
Manija de palanca
Manette-levier

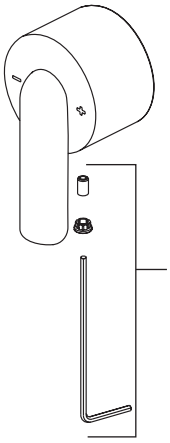

RP101236▲
Set Screw, Button & Wrench
Tornillo, botón de zjuste y llave
Vis de calage, bouton et clé

RP72604
Optional Extension Kit
Kit opcional de la extensión
Kit facultatif de rallonge

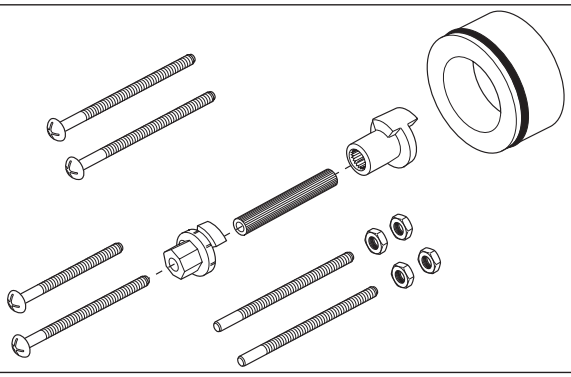

Installation reference available on instruction sheet 75200.

Referencia de la instalación disponible en la hoja de instrucción 75200.

Référence d'installation disponible sur la feuille d'instruction 75200.

▲Specify Finish / Especifíque el acabado / Précisez le fini